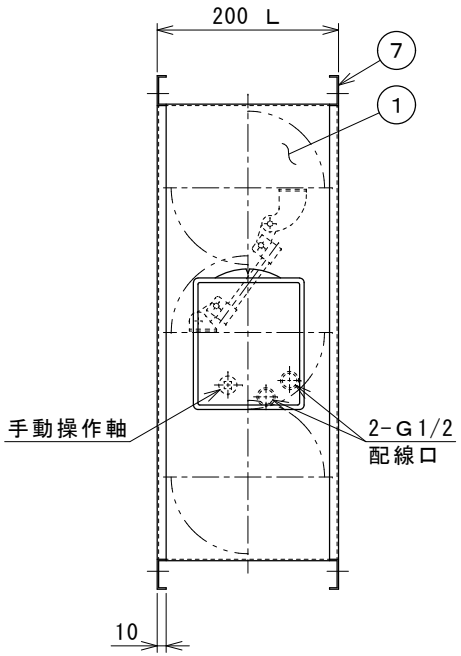

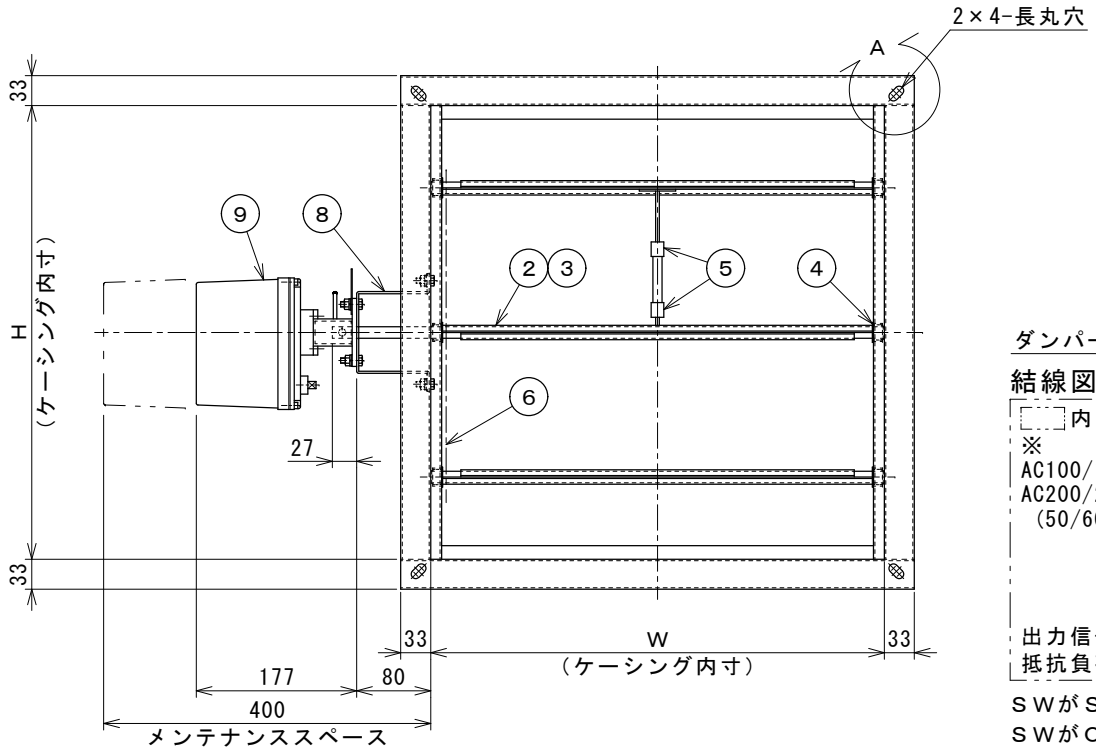

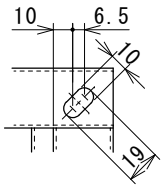

A部詳細図

ダンパー開閉時間：10／8.5秒

結線図

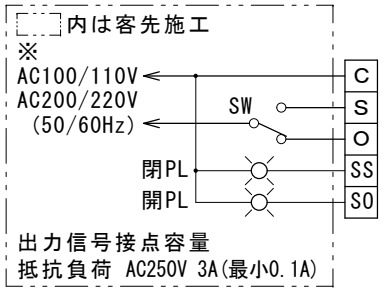

ＳＷがＳ側：ダンパー閉
ＳＷがＯ側：ダンパー開

●本図ダンパーの使用範囲
静圧：±500Pa｛±50mmAq｝以内
風速：15m/s以下
温度：－10～＋50℃（凍結なきこと）

※：１（AC100V）
２（AC200V）

注１）Ｗ・Ｈ寸法は、ケーシング内寸です。
２）Ｌ寸法は200mmが標準です。
３）Ｗ寸法が1050mmを超える場合は、中間に補強を設けて、可動羽根を分割します。
４）原則として開閉器は、Ｗ×Ｈ≦1.0㎡に付き１台です。
５）本図ダンパーの製作範囲は、長辺1500mm以下です。
６）本図開閉器は、Ｌ（開放時、反時計方向回転）仕様のみです。
７）気流の方向性はありません。

Ｗ	Ｈ	Ｌ	備考

9	モーター	1	VALCO ＡＥ１－１２０－※
8	器具取付台	1	ＳＵＳ３０４ ｔ２．０
7	フランジ	2	ＳＵＳ３０４ ｔ１．５（共板）
6	連結バー	Ｈに依る	ＳＵＳ３０４ ＦＢ
5	連結金具		DAIRITSU ＥＳ－１（SUS）
4	軸受		ＳＵＳ３０３
3	軸		ＳＵＳ３０４ φ１２．７
2	可動羽根		ＳＵＳ３０４ ｔ１．５
1	ケーシング	1	ＳＵＳ３０４ ｔ１．５

Mark	Date	変更 Remark
1		
2		
3		
4		

表面処理 Surface treatment
台／個数 Quantity

尺度 Scale	承認 App'd	検図 Chk'd	設計 Csg'd	製図 Dwg.
／			T. Suzuki	
第三角法	2023.11.20	2023.11.20	2023-11-20	

機種 Model

番号 No.	名称 Name	個数 Q'ty	備考 Remark
			1

品名 Name 二位置制御（ＯＮ－ＯＦＦ）
角形 モーターダンパー

図番 Dwg. No. ２３－３６４４８－Ｍ
Rev. -

株式会社 ダイリツ
DAIRITSU CO., LTD