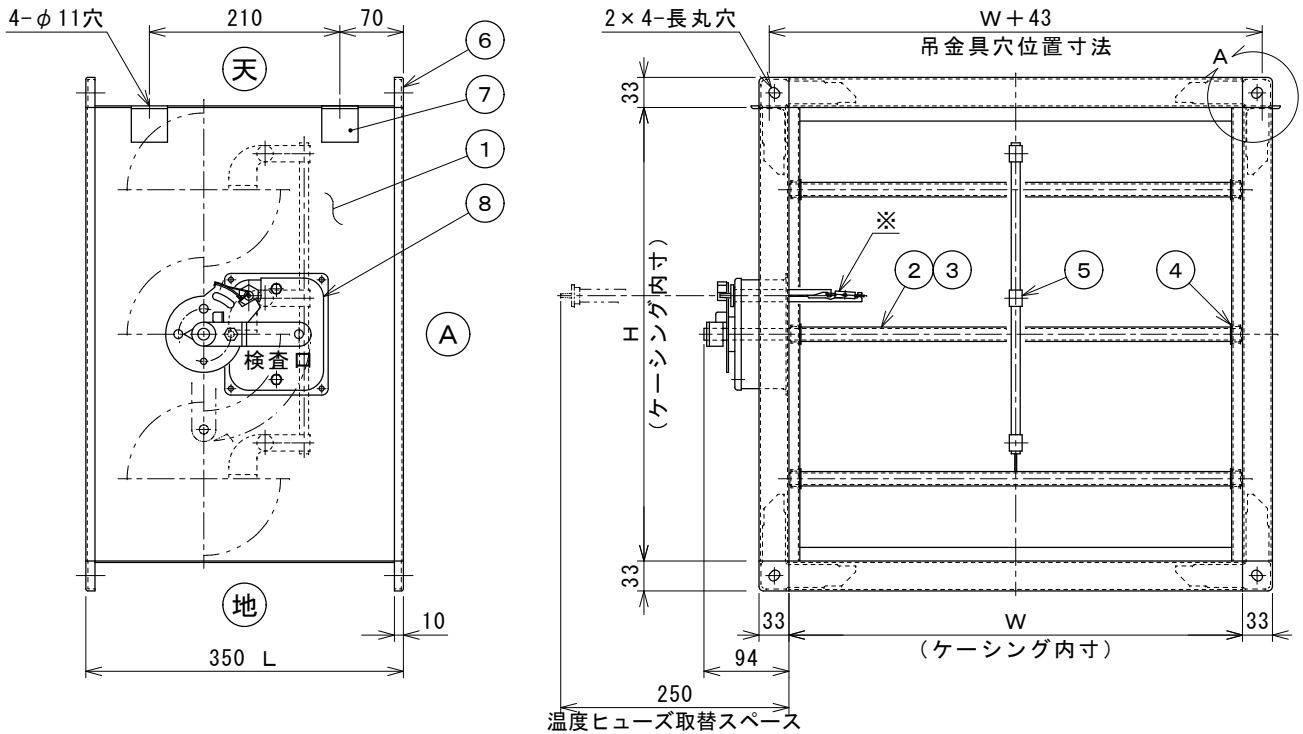

●日本防排煙工業会、防火ダンパー自主管理制度適合品です。
●温度ヒューズは、建設省告示第２５６３号による試験合格品です。
●本図自動閉鎖装置はＬ仕様です。Ｒ仕様も製作できます。
●本図ダンパーの使用範囲
静圧：±500Pa以内
風速：15m/s以下
温度：-10℃～+50℃(凍結なきこと)

※ 温度ヒューズ ：公称72℃（型式：DH-2）
温度ﾋｭｰｽﾞ装置：102型（SUS）

注１）本図ダンパーは、復帰（全開）状態を示します。
２）Ｗ・Ｈ寸法は、ケーシング内寸です。
３）Ｗ寸法が1050mmを超える場合は、中間に補強を設けて、可動羽根を分割します。
４）原則として自動閉鎖装置は、Ｗ×Ｈ≦1.0㎡に付き１台です。
５）Ｗ・Ｈ寸法により、フランジに中間ボルト穴を設けます。
６）気流の方向性はありません。
７）立てダクトで使用される場合、Ⓐ側を天にして設置して下さい。
８）保守点検は、６ヶ月に１回以上確実に行って下さい。

製作範囲：W･H寸法共 150mm～1200mm

W	H	備 考

8	自動閉鎖装置	1	DAIRITSU F-SUS-N107K(L)
7	吊金具	4	ＳＵＳ３０４ Ｌ４０×４０×３
6	フランジ	2	SUS304 t1.5 共板（コーナー金具付）
5	連結金具	W・Hに依る	DAIRITSU ＡＳ－１（SUS）
4	軸受		ＳＵＳ３０３
3	軸		ＳＵＳ３０４ φ１２．７
2	可動羽根		ＳＵＳ３０４ ｔ１．５
1	ケーシング	1	ＳＵＳ３０４ ｔ１．５

Mark	Date	変更 Remark	表面処理 Surface treatment	尺度 Scale	承認 App'd	検図 Chk'd	設計 Csg'd	製図 Dwg.	機種 Model	番号 No.	名称 Name	個数 Q'ty	備考 Remark
1													0
2													
3			台／個数 Quantity	／	2013.12.20	2013.12.20	J.Kusakabe 2013-12-20		品名 Name 手動復帰 角形 防火ダンパー				
4													

図番 Dwg. No. １３－１８９３０－Ｆ　Rev. -

株式会社 ダイリツ DAIRITSU CO., LTD

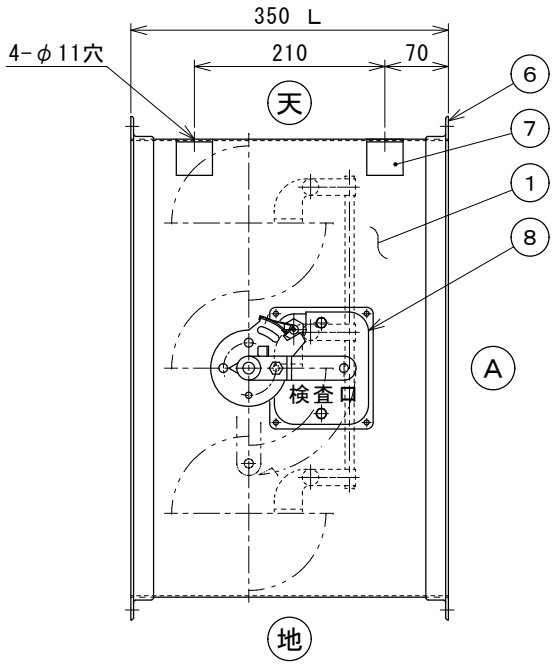

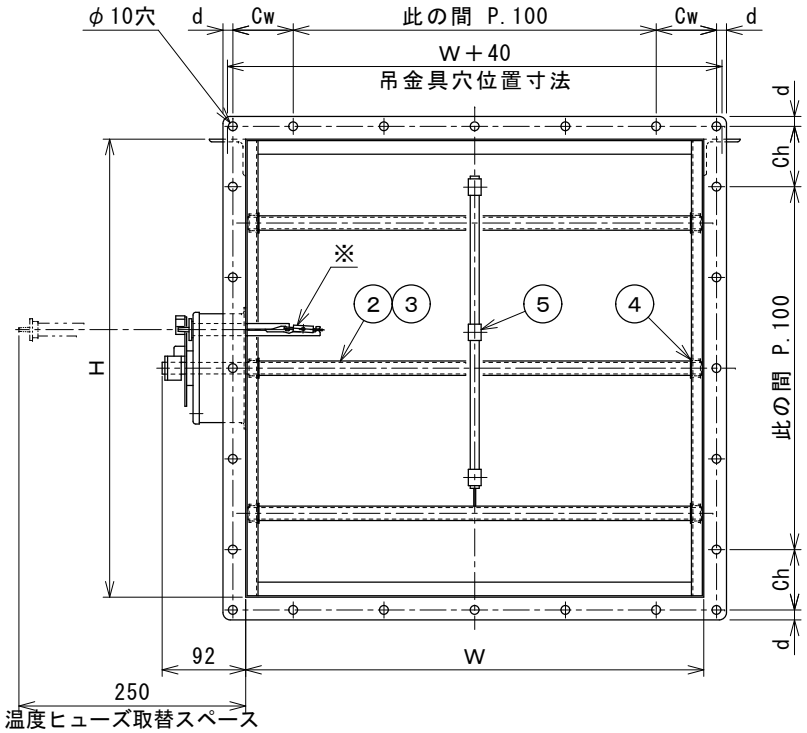

※ 温度ヒューズ ：公称72℃（型式：DH-2）
温度ﾋｭｰｽﾞ装置：102型（SUS）

●日本防排煙工業会、防火ダンパー自主管理制度適合品です。
●温度ヒューズは、建設省告示第２５６３号による試験合格品です。
●本図自動閉鎖装置はＬ仕様です。Ｒ仕様も製作できます。
●本図ダンパーの使用範囲
静圧：±500Pa以内
風速：15m/s以下
温度：-10℃～+50℃(凍結なきこと)

Cw,Ch：50を超え100以下

ダンパーの長辺呼寸法	等辺山形鋼	d
750以下	Ｌ25×25×3	11.0
750を超え1500以下	Ｌ30×30×3	13.5
1500を超え2100以下	Ｌ40×40×3	18.5

製作範囲：W･H寸法共 150mm～2100mm
且つ、開口面積1.5㎡以下

W	H	備 考

注１）本図ダンパーは、復帰（全開）状態を示します。
２）Ｗ・Ｈ寸法は、呼寸法です。フランジ内寸法は呼寸法＋5mm伸びになります。
３）Ｗ寸法が1050mmを超える場合は、中間に補強を設けて、可動羽根を分割します。
４）原則として自動閉鎖装置は、Ｗ×Ｈ≦1.0㎡に付き１台です。
５）気流の方向性はありません。
６）立てダクトで使用される場合、Ⓐ側を天にして設置して下さい。
７）保守点検は、６ヶ月に１回以上確実に行って下さい。

8	自動閉鎖装置	1	DAIRITSU F-SUS-N107K(L)
7	吊金具	4	ＳＵＳ３０４ Ｌ４０×４０×３
6	フランジ	2	ＳＵＳ３０４ 等辺山形鋼（別記）
5	連結金具	W・Hに依る	DAIRITSU ＡＳ－１（SUS）
4	軸受		ＳＵＳ３０３
3	軸		ＳＵＳ３０４ φ１２．７
2	可動羽根		ＳＵＳ３０４ ｔ１．５
1	ケーシング	1	ＳＵＳ３０４ ｔ１．５

Mark	Date	変更 Remark
1		
2		
3		
4		

表面処理 Surface treatment
台／個数 Quantity
尺度 Scale：／
承認 App'd：2013.12.20
検図 Chk'd：2013.12.20
設計 Csg'd：J.Kusakabe 2013-12-20
製図 Dwg.
機種 Model
番号 No.
名称 Name
個数 Q'ty
備考 Remark 0

品名 Name 手動復帰
角形 防火ダンパー

図番 Dwg. No. １３－１８９２２－Ｆ
Rev. -

株式会社 ダイリツ
DAIRITSU CO.,LTD