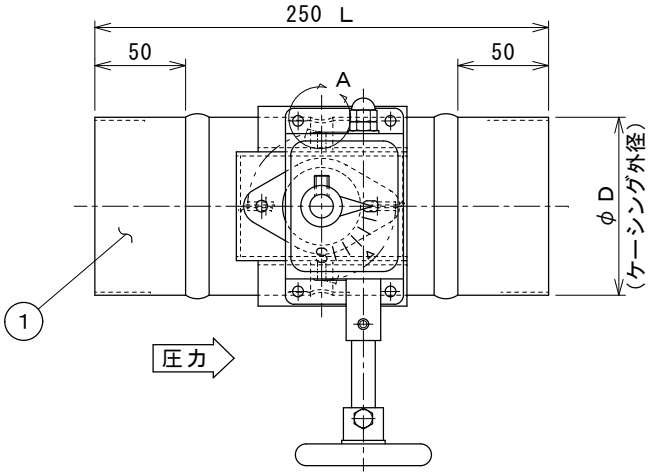

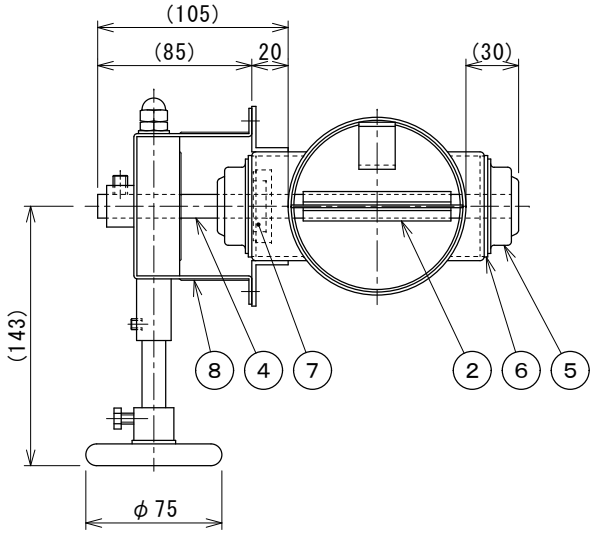

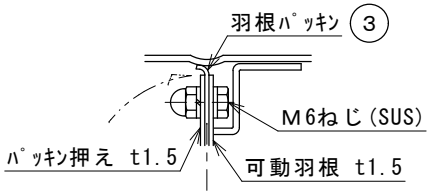

A部詳細（全閉時）

呼称径	φD	1.5kPa時 漏気量(m³/h)
125	123	0.55
100	98	0.55

製作範囲

最小製作寸法：φ100　最大製作寸法：φ350

φ150～φ350は別図「12-23147-V」を参照下さい。

注１）本図は、ダンパー開放（全開）状態を示します。

２）漏気率は0.2%以下（風速10m/s時）

使用条件

静圧：max.1.5 kPa

風速：15 m/s以下

温度：5～100℃

流体：一般空気

据付：屋内

8	開　閉　器	1	DAIRITSU V－SUS－α（L）
7	軸封シール	1	SUS304（ｼﾘｺﾝｵｲﾙｼｰﾙ入り）
6	軸受パッキン	2	シリコン t2.0
5	軸　受	2	6203ZZ×φ13（SPCケース）
4	軸	1	SUS304 φ13
3	羽根パッキン	1	シリコン t1.5
2	可動羽根	1	SUS304 t1.5
1	ケーシング	1	SUS304 t1.5

Mark	Date	変更 Remark	表面処理 Surface treatment	尺度 Scale	承認 App'd	検図 Chk'd	設計 Csg'd	製図 Dwg.	機種 Model	番号 No.	名称 Name	個数 Q'ty	備考 Remark
1													
2													
3			台／個数 Quantity	／	中村	中村	M.Shibata						
4					2012.02.10	2012.02.10	2012-02-10						

品名 Name　手動操作　丸形 高気密ダンパー

図番 Dwg. No.　12-23145-V　Rev. -

株式会社 ダイリツ DAIRITSU CO.,LTD

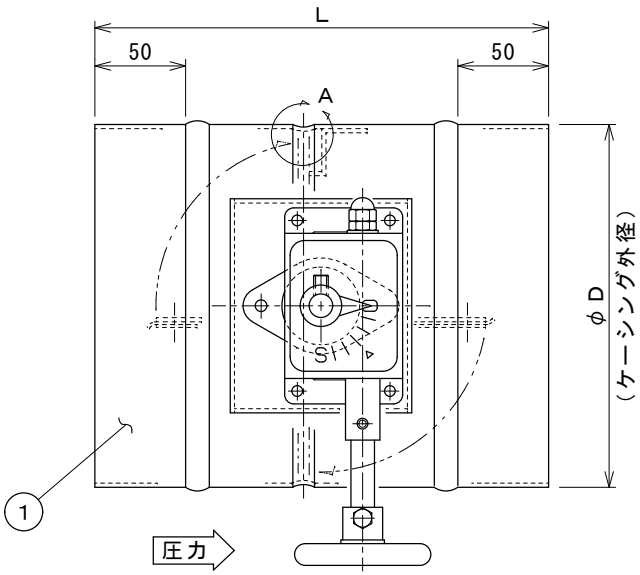

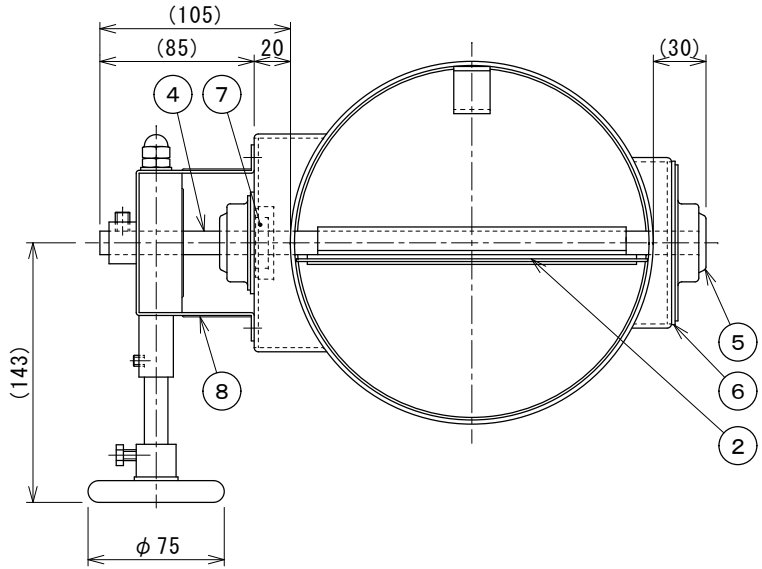

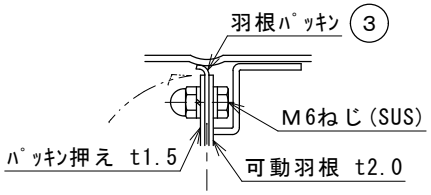

A部詳細（全閉時）

350	348	350	0.371
300	298	310	0.274
250	248		0.221
200	198	250	0.140
150	148		0.081
呼称径	φD	L	1.5kPa時 漏気量(m³/h)

製作範囲

最小製作寸法：φ100　最大製作寸法：φ350

φ100～φ125は別図「12-23145-V」を参照下さい。

注１）本図は、ダンパー開放（全開）状態を示します。

２）漏気率は0.2%以下（風速10m/s時）

使用条件

静圧：max.1.5 kPa

風速：15 m/s以下

温度：5～100℃

流体：一般空気

据付：屋内

8	開閉器	1	DAIRITSU V－SUS－α（L）
7	軸封シール	1	SUS304（ｼﾘｺﾝｵｲﾙｼｰﾙ入り）
6	軸受パッキン	2	シリコン t2.0
5	軸受	2	6203ZZ×φ13（SPCケース）
4	軸	1	SUS304 φ13
3	羽根パッキン	1	シリコン t1.5
2	可動羽根	1	SUS304 t2.0
1	ケーシング	1	SUS304 t2.0

Mark	Date	変更 Remark	表面処理 Surface treatment	尺度 Scale	承認 App'd	検図 Chk'd	設計 Csg'd	製図 Dwg.	機種 Model	番号 No.	名称 Name	個数 Q'ty	備考 Remark
1													
2													
3			台／個数 Quantity	／	中村	中村	M.Shibata						
4					2012.02.10	2012.02.10	2012-02-10						

品名 Name　手動操作　丸形 高気密ダンパー

図番 Dwg. No.　12-23147-V　Rev. -

株式会社 ダイリツ DAIRITSU CO.,LTD