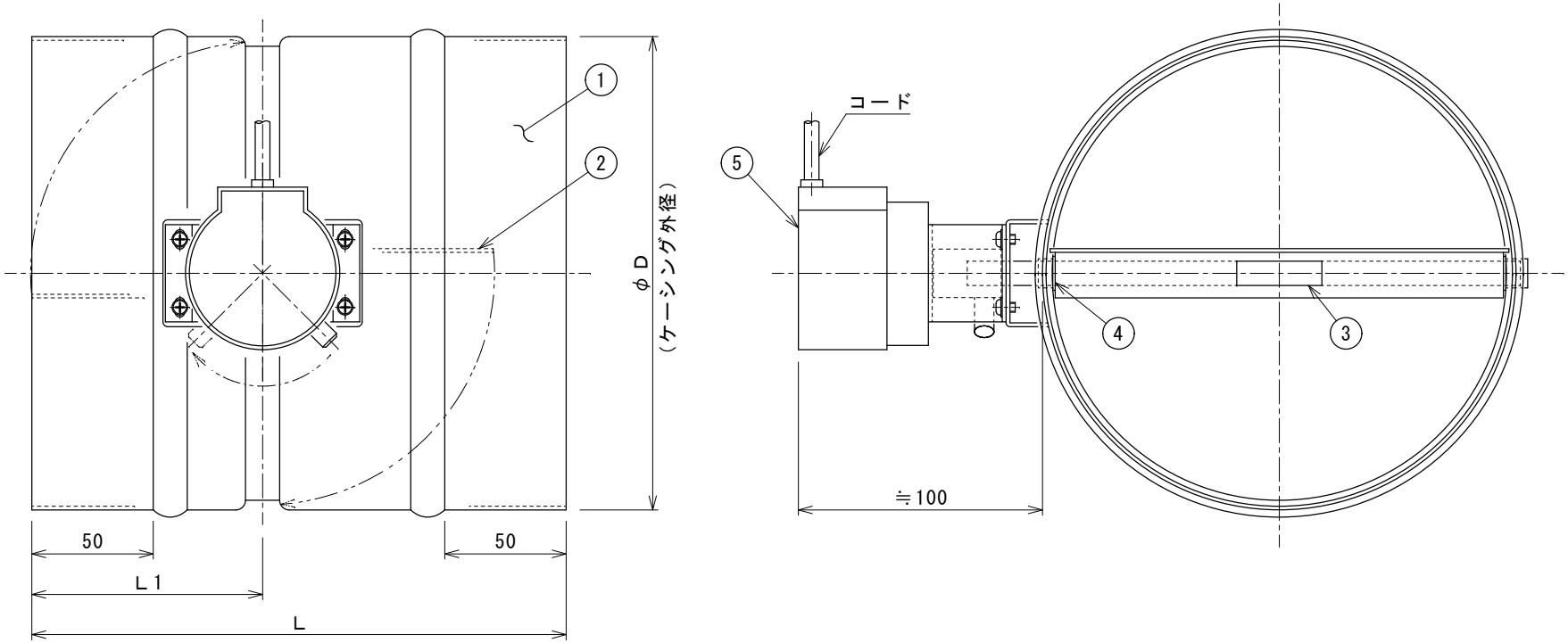

電源電圧（100 又は200）

品番	呼称径	φD	L1	L
SUS-MTCD-2-35-300-***	300	298	145	300
SUS-MTCD-2-35-275-***	275	273		
SUS-MTCD-2-35-250-***	250	248	120	250
SUS-MTCD-2-35-225-***	225	223		
SUS-MTCD-2-35-200-***	200	198	95	220
SUS-MTCD-2-35-175-***	175	173		
SUS-MTCD-2-35-150-***	150	148		
SUS-MTCD-2-35-125-***	125	123		
SUS-MTCD-2-35-100-***	100	98		

ＭＴＣ－３５ モーター仕様		
電源電圧	AC100V	AC200V
消費電力	7.5W	
開閉時間	7.5／6.5sec（50／60Hz）	
トルク	3.5N・m {35 Kgf・cm}	
使用温度範囲	-10℃～+50℃	
モーター保護	タイマー式保護回路内蔵	
コード	３芯（約 0.5m付）	

使用条件

静　圧：±500 Pa以内

風　速：15 m/s以下

温　度：-10℃～+50℃（凍結なきこと）

5	開閉器	1	DAIRITSU ＭＴＣ-３５
4	軸受	2	ＳＵＳ３０３
3	軸	1	ＳＵＳ３０４φ１０
2	可動羽根	1	ＳＵＳ３０４ ｔ１.５
1	ケーシング	1	ＳＵＳ３０４ ｔ１.５

Mark	Date	変更 Remark
1		
2		
3		
4		

表面処理 Surface treatment

台／個数 Quantity

尺度 Scale	承認 App'd	検図 Chk'd	設計 Csg'd	製図 Dwg.
／	山中 2004.02.04	中村 2004.02.04	H.NAKAMURA 2004.02.04	H.UKAI 2004.02.04

機種 Model

番号 No.	名称 Name	個数 Q'ty	備考 Remark

品名 Name　二位置制御 丸形 モーターダンパー

図番 Dwg. No. ０４－２１８１９－Ｍ　Rev. -

株式会社 ダイリツ DAIRITSU CO.,LTD