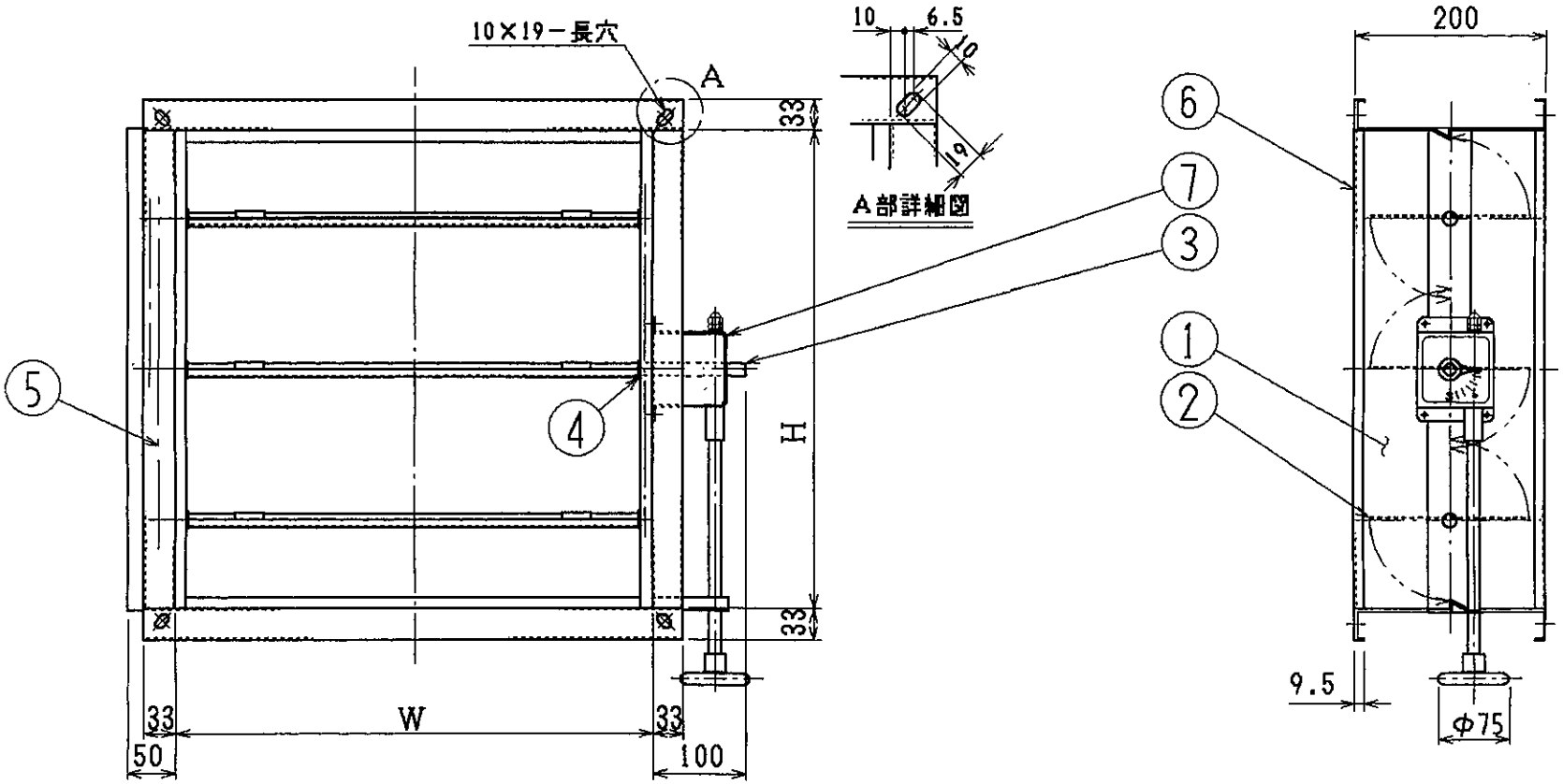

● W・H　寸法ハ、ケーシング内寸。
● 本図ダンパーハ、L（開放時、反時計方向回転）仕様ノミデス。
● 本図ダンパーノ製作範囲ハ、W＝200以上 1000以下
　　H＝200以上 1000以下。但し、W≧H（５０mm刻ミ）
● 本図ダンパーノ使用範囲
　静圧：±490pa{±50mmAp}以内
　風速：１５ m/s以下
　温度：－１０～＋５０℃

7	開　閉　器	1	DAIRITSU V-IMC-S
6	フランジ	2	SPHC t1.6(共板)
5	連結金具	H	SPHC t2.3
4	軸　受	ニ	C3602BD
3	軸	依	φ12.7 SWM-B
2	可動羽根	ル	SPHC t1.6
1	ケーシング	1	SPHC t1.6
NO	名　称	個数	備　考

W	H	備　考

Mark	Date	変　更　Remak
1		
2		
3		
4		

材質 Material	表面処理 Surface treatment	尺度 Scale	承認 App'd	検査 Chk'd	設計 Dsg'd	製図 Dwg
	カチオン電着塗装	/		中村	M. Tanaka	
熱処理 Heat treatment	個数 Quantity		96.6.7	96.6.5	96. 6. 1	

機種 Model	番号 No.	名称 Name	個数 Q'ty	備考 Remark
VD				

品名 Name　カチオン ストックダンパー 手動操作

角形 風量調節ダンパー

図番 Dwg. No.　96-12455-V

株式会社 ダイリツ